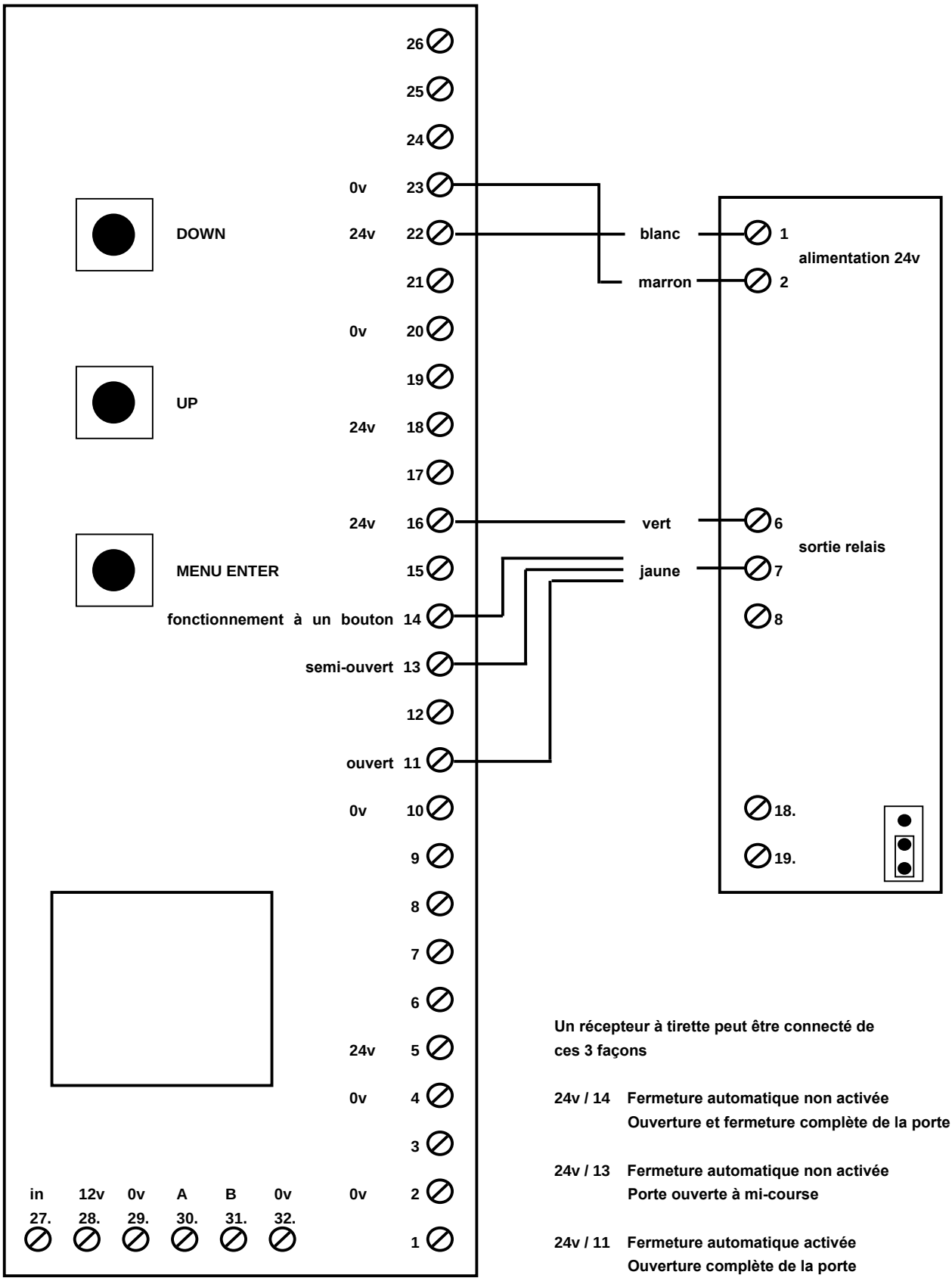

Un récepteur à tirette peut être connecté de ces 3 façons

24v / 14 Fermeture automatique non activée
Ouverture et fermeture complète de la porte

24v / 13 Fermeture automatique non activée
Porte ouverte à mi-course

24v / 11 Fermeture automatique activée
Ouverture complète de la porte

Doorcontrol-1500-V7	
	schéma de connexion un récepteur de canal
RvD	30-12-2014.