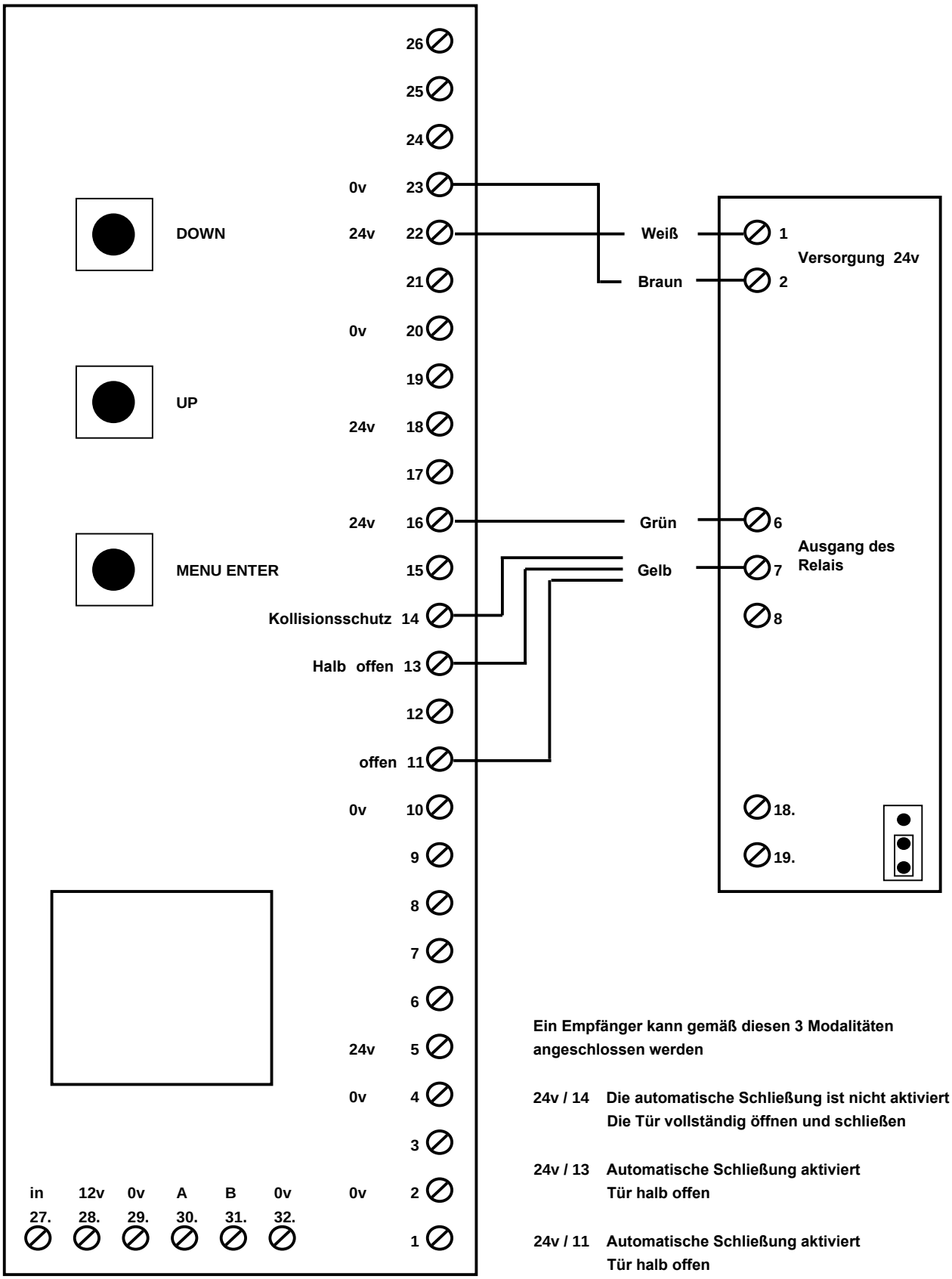

Ein Empfänger kann gemäß diesen 3 Modalitäten angeschlossen werden

24v / 14 Die automatische Schließung ist nicht aktiviert
Die Tür vollständig öffnen und schließen

24v / 13 Automatische Schließung aktiviert
Tür halb offen

24v / 11 Automatische Schließung aktiviert
Tür halb offen

Doorcontrol-1500-V7	
	Anschlussplan Empfänger eines Kanals
RvD	30-12-2014.